# 大阪ダイハツ Presents
# J-GREEN SAKAI Lady's Festival U-15

## 大　会　要　項

| | |
|---|---|
| 目　　的 | 女子U-15年代におけるサッカー技術の向上と健全な心身の育成を<br>図り広くサッカーの普及振興に寄与することを目的とし<br>同年代の選手同士の交流を図る。 |
| 主　　催 | ジェイズパークグループ<br>代表団体 株式会社ジャパンフットボールマーチャンダイズ |
| 主　　管 | J-GREEN SAKAI Lady's Festival U-15実行委員会 |
| 特別協賛 | 大阪ダイハツ販売株式会社 |
| 協　　賛 | キレイキレイ（ライオン株式会社） |
| 期　　日 | 2023年1月28日(土)・29日(日) |
| 会　　場 | J-GREEN堺（堺市立サッカー・ナショナルトレーニングセンター）<br>天然芝メインフィールド・天然芝フィールド |
| 開会式/閉会式 | 遠方のチーム等も居るため開会式・閉会式は行いません。<br>表彰式は、表彰チームに随時行います。 |
| 参加チーム数 | 19チーム |
| カテゴリー | 女子U-15 |
| 競技方法 | 1日目：5チーム4ブロックによる予選リーグを開催<br>2日目：順位別トーナメントを行い、順位を決定する。 |
| 試合時間 | 40分（20分-５分-20分） |
| ケガの対応 | 負傷者の応急手当は各チームにてご対応願います。<br>救急車が必要な場合は、直ちに大会本部までご連絡ください。 |
| 感染症対策 | 別紙にてご案内の通り、感染症対策の遵守にご協力ください。 |
| 大会事務局 | 〒590-0901 大阪府堺市堺区築港八幡町145番地<br>J-GREEN堺　担当：小山　沙織<br>TEL：072-222-0123　FAX：072-222-3355<br>mail：koyama@s-ntc.jp　当日連絡先：080-4981-7038 |

# 競　技　規　定

本大会は、原則として日本サッカー協会競技規則に準ずる。

| | |
|---|---|
| 試合時間 | 試合時間は40分（20分-5分-20分）<br>リーグ戦で同点の場合は延長戦・ＰＫ戦は行わない。<br>トーナメントで同点の場合は即5人制のPK戦を行う。<br>※1位トーナメント3位決定戦・決勝戦のみ25分ハーフにて行います。 |
| 競技人数 | １１人制を採用 |
| 勝ち点 | 勝ち：3点　引き分け：1点　負け：0点　勝ち点が同じ場合は、<br>得失点差→総得点→当該チームの対戦結果→抽選の順で順位を決定する。 |
| ワイルドカード決定方式 | 予選リーグ同順位同士の<br>勝ち点→得失点差→総得点→総失点→抽選の順で<br>2日目の順位決定トーナメント・チャレンジリーグの組み合わせを<br>決定します。 |
| 選手交代 | 交代人数の制限は設けない。(リエントリーは不可) |
| 警告・退場 | レッドカードを出された選手は即座に退場処分とする。<br>今大会期間中、イエローカードの累積は行わない。<br>※原則、退場選手の次戦以降の出場停止は行いません。 |
| ユニフォーム | 対戦チームのユニフォームが同系色の場合は両チームの代表者で話し合い<br>決定する事。対応できない場合はビブスの着用を認める。<br>※大会本部からのビブスの貸出は行いませんので、各チームご持参願います。 |
| 競技方法 | 1日目：4チーム5ブロックによる予選リーグ<br>2日目：予選リーグの結果に基づき、トーナメント戦を行う。 |
| 審判 | 主審は全試合を本部にて手配します。<br>副審は当該チームから1名ずつご協力ください。(ベンチメンバーでも可)<br>※1位トーナメント3位決定戦・決勝戦のみ主審・副審は大会本部にてご用意します。 |
| 緊急時 | 悪天候時・雷の際は大会実行委員の判断により大会を中止する。 |

# 注　意　事　項

| | |
|---|---|
| アップ | 天然芝フィールド前のセンター広場をお使いください。(ボールの使用不可)<br>試合開始前2分間のみ試合会場でのアップ可とします。 |
| 駐車場 | 施設内駐車場は有料です。<br>普通車・マイクロバス：1日最大620円、大型バス：1日一律1,030円<br>※大型バス駐車料金の精算は、クラブハウスフロントでお願い致します。<br>クラブハウス前駐車場はお停めできません。<br>DREAM CAMP宿泊チームで車を夜間留め置きをする場合は<br>P3駐車場にお停めください。 |
| その他 | ・ドリームキャンプ宿泊チームは、宿泊部屋を控室としてご利用ください。<br>日帰りチームは本部にて控室をご用意しておりますのでご利用ください。<br>※貴重品の管理は各チーム自己管理でお願いします。<br>・施設内にゴミ箱はありません。ゴミの持ち帰りにご協力ください。<br>※ご注文いただいた弁当ゴミは本部にて回収致します。<br>・8：00より本部にて大会受付を行います。<br>到着されたチームはお越しください。<br>・フィールドへの立ち入りは選手、指導者のみとさせていただきます。<br>保護者の方はマスクの着用、ソーシャルディスタンスを保ち、<br>ネット越しにご観戦ください。<br>・フィールドでの、水分補給は水のみです。スポーツドリンク、お茶などは<br>厳禁とさせていただきます。 |

# 会場MAP

# 参加チーム一覧

| | | ユニフォーム色 フィールド 1st | 2nd | ※シャツのみ記載 ゴールキーパー 1st | 2nd |
|---|---|---|---|---|---|
| 大阪府 | ★ JFAアカデミー堺　A | 青 | 白 | 黄 | 赤 |
| | ☆ JFAアカデミー堺　B | 青 | 白 | 黄 | 赤 |
| | ★ セレッソ大阪堺ガールズU15 | ピンク | 白 | 緑 | 黄 |
| | ☆ FCヴィトーリア | 赤 | 白 | 緑 | 橙 |
| | ★ RESC GIRLS U-15 | 白 | 青 | 黄 | 緑 |
| | ☆ Pazduro | ネイビー | ピンク | イエロー | サックス |
| | ★ AC. gloria girls | 水色 | 桃 | 緑 | 黄 |
| | ☆ SAKURA UNITED F.C | 紺 | 黄 | 緑 | 赤 |
| | ★ クラベリーナ東住吉 | ピンク | グレー | 黄 | 水色 |
| 兵庫県 | ☆ ASハリマアルビオンユース | 白 | 赤 | 黄 | 緑 |
| | ★ INAC神戸テゾーロ | 赤 | 白 | 水色 | 黄緑 |
| 京都府 | ☆ URANO.S KYOTO Girls U-15 | 緑 | 白 | イエロー | 水色 |
| | ★ バニーズ京都SC flaps U-15 | 紫 | ライトグレー | 赤 | 黄 |
| 奈良県 | ☆ TSC LuxciA.F.Ladies | 黄 | 白 | 水色 | ピンク |
| 三重県 | ★ ~~楠クラブレディース~~　※参加辞退 | 赤 | 白 | 黄 | 水色 |
| 愛知県 | ☆ 朝日インテック・ラブリッジ名古屋スターチス | 赤 | 灰 | 緑 | 水色 |
| | ★ 一宮FC・JYレディース | 水色 | 黄 | 黄 | 紺 |
| 静岡県 | ☆ 藤枝順心SCジュニアユース | 青 | 白 | ピンク | 黄緑 |
| 徳島県 | ★ 徳島ラティーシャ | 紫 | 黄 | 黄緑 | グレー |
| 広島県 | ☆ F・TAM-S | 水色 | 白 | 赤 | 灰 |

# 大阪ダイハツ Presents J-GREEN SAKAI Lady's Festival U-15
# 予選リーグ

| Aグループ | | AC堺B | INAC | クラベリーナ | 藤枝順心 | 勝 | 分 | 負 | 勝点 | 得点 | 失点 | 得失 | 順位 |
|---|---|---|---|---|---|---|---|---|---|---|---|---|---|
| 1 | AC堺B | | ○ 1 - 0 | ○ 1 - 0 | △ 1 - 1 | 2 | 1 | 0 | 7 | 3 | 1 | 2 | 1 |
| 2 | INAC | × 0 - 1 | | ○ 3 - 2 | ○ 2 - 0 | 2 | 0 | 1 | 6 | 5 | 3 | 2 | 2 |
| 3 | クラベリーナ | × 0 - 1 | × 2 - 3 | | △ 1 - 1 | 0 | 1 | 2 | 1 | 3 | 5 | -2 | 4 |
| 4 | 藤枝順心 | △ 1 - 1 | × 0 - 2 | △ 1 - 1 | | 0 | 2 | 1 | 2 | 2 | 4 | -2 | 3 |

| Bグループ | | セレッソ | ハリマ | TSC | 楠クラブ | 勝 | 分 | 負 | 勝点 | 得点 | 失点 | 得失 | 順位 |
|---|---|---|---|---|---|---|---|---|---|---|---|---|---|
| 1 | セレッソ | | ○ 3 - 0 | ○ 5 - 0 | ○ 3 - 0 | 3 | 0 | 0 | 9 | 11 | 0 | 11 | 1 |
| 2 | ハリマ | × 0 - 3 | | × 0 - 3 | - | 0 | 0 | 2 | 0 | 0 | 6 | -6 | |
| 3 | TSC | × 0 - 5 | ○ 3 - 0 | | ○ 3 - 0 | 2 | 0 | 1 | 6 | 6 | 5 | 1 | 2 |
| 4 | 楠クラブ | × 0 - 3 | - | × 0 - 3 | | 0 | 0 | 2 | 0 | ## | ## | ## | |

| Cグループ | | URANOS | gloria | AC堺A | 一宮 | 勝 | 分 | 負 | 勝点 | 得点 | 失点 | 得失 | 順位 |
|---|---|---|---|---|---|---|---|---|---|---|---|---|---|
| 1 | URANOS | | ○ 2 - 0 | × 0 - 8 | ○ 7 - 1 | 2 | 0 | 1 | 6 | 9 | 9 | 0 | 2 |
| 2 | gloria | × 0 - 2 | | × 0 - 3 | ○ 2 - 1 | 1 | 0 | 2 | 3 | 2 | 6 | -4 | 3 |
| 3 | AC堺A | ○ 8 - 0 | ○ 3 - 0 | | ○ 6 - 0 | 3 | 0 | 0 | 9 | 17 | 0 | 17 | 1 |
| 4 | 一宮 | × 1 - 7 | × 1 - 2 | × 0 - 6 | | 0 | 0 | 3 | 0 | 2 | 15 | -13 | 4 |

| Dグループ | | バニーズ | SAKURA | RESC | F・TAM-S | 勝 | 分 | 負 | 勝点 | 得点 | 失点 | 得失 | 順位 |
|---|---|---|---|---|---|---|---|---|---|---|---|---|---|
| 1 | バニーズ | | ○ 2 - 0 | ○ 3 - 1 | ○ 3 - 0 | 3 | 0 | 0 | 9 | 8 | 1 | 7 | 1 |
| 2 | SAKURA | × 0 - 2 | | × 0 - 4 | ○ 2 - 1 | 1 | 0 | 2 | 3 | 2 | 7 | -5 | 3 |
| 3 | RESC | × 1 - 3 | ○ 4 - 0 | | ○ 3 - 0 | 2 | 0 | 1 | 6 | 8 | 3 | 5 | 2 |
| 4 | F・TAM-S | × 0 - 3 | × 1 - 2 | × 0 - 3 | | 0 | 0 | 3 | 0 | 1 | 8 | -7 | 4 |

| Eグループ | | ヴィトーリア | Pazduro | ラブリッジ | ラティーシャ | 勝 | 分 | 負 | 勝点 | 得点 | 失点 | 得失 | 順位 |
|---|---|---|---|---|---|---|---|---|---|---|---|---|---|
| 1 | ヴィトーリア | | △ 0 - 0 | × 0 - 1 | ○ 1 - 0 | 1 | 1 | 1 | 4 | 1 | 1 | 0 | 2 |
| 2 | Pazduro | △ 0 - 0 | | × 0 - 3 | × 0 - 1 | 0 | 1 | 2 | 1 | 0 | 4 | -4 | 4 |
| 3 | ラブリッジ | ○ 1 - 0 | ○ 3 - 0 | | ○ 3 - 0 | 3 | 0 | 0 | 9 | 7 | 0 | 7 | 1 |
| 4 | ラティーシャ | × 0 - 1 | ○ 1 - 0 | × 0 - 3 | | 1 | 0 | 2 | 3 | 1 | 4 | -3 | 3 |

# 大阪ダイハツ Presents J-GREEN SAKAI Lady's Festival U-15
# スケジュール

| 初日 | 天然芝S2フィールド | | | | 天然芝S3フィールド | | | | 天然芝S4フィールド | | | | 天然芝S5フィールド | | | | フレンドリーマッチ 人工芝S6フィールド | | | | フレンドリーマッチ 人工芝S7フィールド | | | |
|---|---|---|---|---|---|---|---|---|---|---|---|---|---|---|---|---|---|---|---|---|---|---|---|---|
| 時間 | ブロック | 組み合わせ | | | ブロック | 組み合わせ | | | ブロック | 組み合わせ | | | ブロック | 組み合わせ | | | | 組み合わせ | | | | 組み合わせ | | |
| 9：00～ | A | AC堺B | 1 | － 0 | A | クラベリーナ | 1 | － 1 | | － | | | | － | | | | － | | | | － | | |
| 10：00～ | B | セレッソ | 5 | － 0 | フレンドリー | TSC | | － | AC堺B (楠クラブ) | C | URANOS | 2 | － 0 | gloria | D | バニーズ | 2 | － 0 | SAKURA | | | － | | |
| 11：00～ | C | AC堺A | 6 | － 0 | D | RESC | 3 | － 0 | F・TAM-S | E | ヴィトーリア | 0 | － 0 | Pazduro | E | ラブリッジ | 3 | － 0 | ラティーシャ | | | － | | |
| 12：00～ | A | AC堺B | 1 | － 0 | クラベリーナ | A | INAC | 2 | － 0 | 藤枝順心 | フレンドリー | セレッソ | | － | RESC | フレンドリー | TSC | | － | ラブリッジ (楠クラブ) | | － | | |
| 13：00～ | C | URANOS | 7 | － 1 | 一宮 | C | gloria | 0 | － 3 | AC堺A | D | バニーズ | 3 | － 0 | F・TAM-S | D | SAKURA | 0 | － 4 | RESC | フレンドリー | クラベリーナ | フレンドリー | INAC |
| 14：00～ | E | ヴィトーリア | 1 | － 0 | ラティーシャ | E | Pazduro | 0 | － 3 | ラブリッジ | A | AC堺B | 1 | － 1 | 藤枝順心 | A | クラベリーナ | 2 | － 3 | INAC | フレンドリー | ラブリッジ | フレンドリー | TSC |
| 15：00～ | フレンドリー | セレッソ | | － | 楠クラブ | B | TSC | | － | ハリマ | C | URANOS | 0 | － 8 | AC堺A | C | 一宮 | 1 | － 2 | gloria | フレンドリー | INAC | フレンドリー | RESC |
| 16：00～ | D | バニーズ | 3 | － 1 | RESC | D | F・TAM-S | 1 | － 2 | SAKURA | E | ヴィトーリア | 0 | － 1 | ラブリッジ | E | ラティーシャ | 1 | － 0 | Pazduro | フレンドリー | URANOS | フレンドリー | AC堺B |

| 2日目 | 天然芝S1メインフィールド | | | | | 天然芝S2フィールド | | | | | 天然芝S3フィールド | | | | | 天然芝S4フィールド | | | | | 天然芝S5フィールド | | | | | フレンドリーマッチ 人工芝S6フィールド | | | | |
|---|---|---|---|---|---|---|---|---|---|---|---|---|---|---|---|---|---|---|---|---|---|---|---|---|---|---|---|---|---|---|
| 時間 | ブロック | 組み合わせ | | | | ブロック | 組み合わせ | | | | ブロック | 組み合わせ | | | | ブロック | 組み合わせ | | | | ブロック | 組み合わせ | | | | | 組み合わせ | | | |
| 9：30～ | | － | | | | ① | 1位中1位 AC堺A | 5 | － 0 | 2位中3位 TSC | ② | 1位中5位 AC堺B | 1 | － 2 | 1位中4位 ラブリッジ | ③ | 1位中3位 バニーズ | 0 | － 2 | 2位中1位 RESC | ④ | 2位中2位 INAC | 3 | － 1 | 1位中2位 セレッソ | フレンドリー | フレンドリー | | | |
| 10：30～ | | － | | | | ⑤ | 2位中4位 URANOS | 3 | － 0 | 4位中1位 Pazduro | ⑥ | 3位中3位 SAKURA | 1 | － 4 | 3位中2位 gloria | ⑦ | 3位中1位 ラティーシャ | 0 | － 2 | 3位中4位 藤枝順心 | ⑧ | 3位中5位 クラベリーナ | 0 3 | － 0 PK 5 | 2位中5位 ヴィトーリア | フレンドリー | RESC | フレンドリー | ラブリッジ | |
| 11：30～ | | － | | | | ⑨ | 4位中2位 F・TAM-S | 4 | － 0 | 4位中3位 一宮 | フレンドリー | 4位中4位 ハリマ | 1 | － 0 | ヴィトーリア | ⑪ | ①勝 AC堺A | 4 | － 1 | ②勝 ラブリッジ | ⑫ | ③勝 RESC | 1 | － 2 | ④勝 INAC | フレンドリー | SAKURA | フレンドリー | grolia | |
| 12：30～ | | － | | | | ⑬ | ①負 TSC | 1 4 | － 1 PK 1 | ②負 AC堺B | ⑭ | ③負 バニーズ | 1 | － 2 | ④負 セレッソ | ⑮ | ⑤負 Pazduro | 0 1 | － 0 PK 4 | ⑥負 SAKURA | ⑯ | ⑦負 ラティーシャ | 0 | － 2 | ⑧負 クラベリーナ | フレンドリー | INAC | フレンドリー | ラブリッジ | |
| 13：30～ | 3決 | ⑪負 ラブリッジ | 1 | － 0 | ⑫負 RESC | ⑰ | ⑤勝 URANOS | 4 | － 1 | ⑥勝 gloria | ⑱ | ⑦勝 藤枝順心 | 3 | － 0 | ⑧勝 ヴィトーリア | ⑲ | 4位中2位 F・TAM-S | 1 | － 1 | 4位中4位 ハリマ | フレンドリー | 4位中3位 一宮 | 0 | － 6 | ラブリッジ | フレンドリー | | フレンドリー | | |
| 14：30～ | 決勝 | ⑪勝 AC堺A | 3 | － 0 | ⑫勝 INAC | ㉑ | ⑬負 AC堺B | 1 4 | － 1 PK 2 | ⑭負 バニーズ | ㉒ | ⑬勝 TSC | 0 | － 11 | ⑭勝 セレッソ | ㉓ | ⑮負 Pazduro | 1 | － 0 | ⑯負 ラティーシャ | ㉔ | ⑮勝 SAKURA | 0 | － 2 | ⑯勝 クラベリーナ | フレンドリー | ハリマ | フレンドリー | ヴィトーリア | |
| 15：30～ | | ㉕ ⑰勝 URANOS | 0 | － 1 | ⑱勝 藤枝順心 | | | | － | | ㉖ | ⑰負 gloria | 3 | － 1 | ⑱負 ヴィトーリア | フレンドリー | 4位中2位 F・TAM-S | 2 | － 0 | ハリマ | ㉘ | 4位中3位 一宮 | 1 | － 1 | 4位中4位 ハリマ | フレンドリー | Pazduro | フレンドリー | クラベリーナ | |

# 大阪ダイハツ Presents J-GREEN SAKAI Lady's Festival U-15
# トーナメントリーグ

## 上位トーナメント

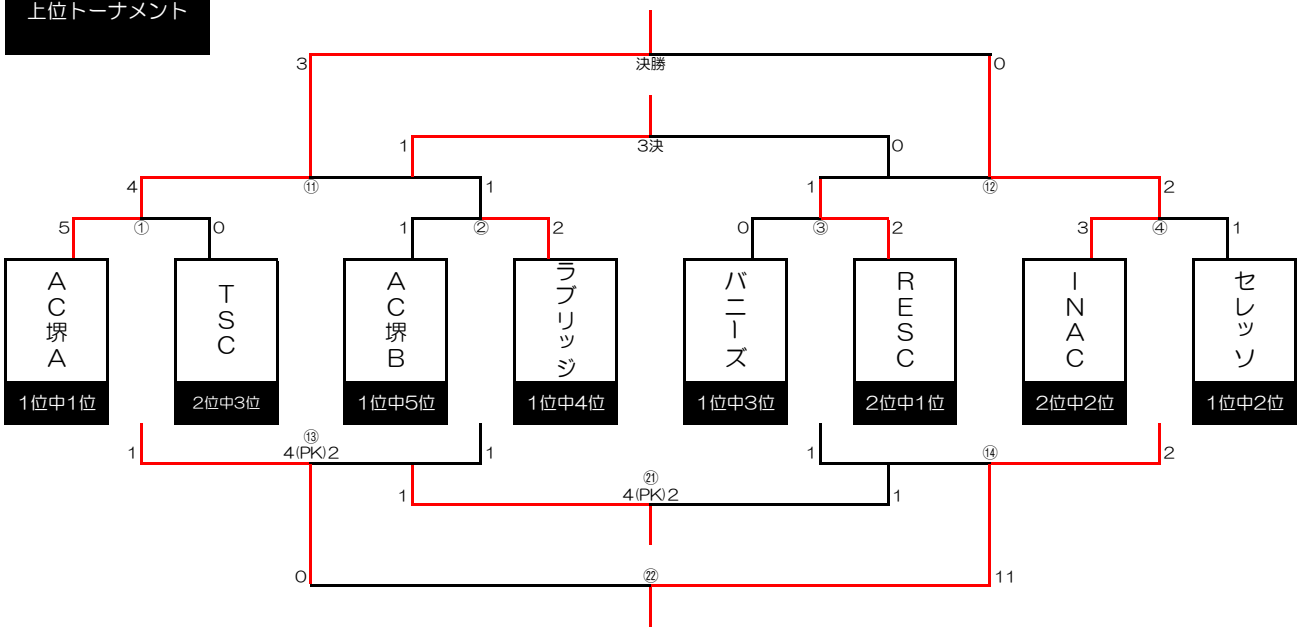


## 下位トーナメント

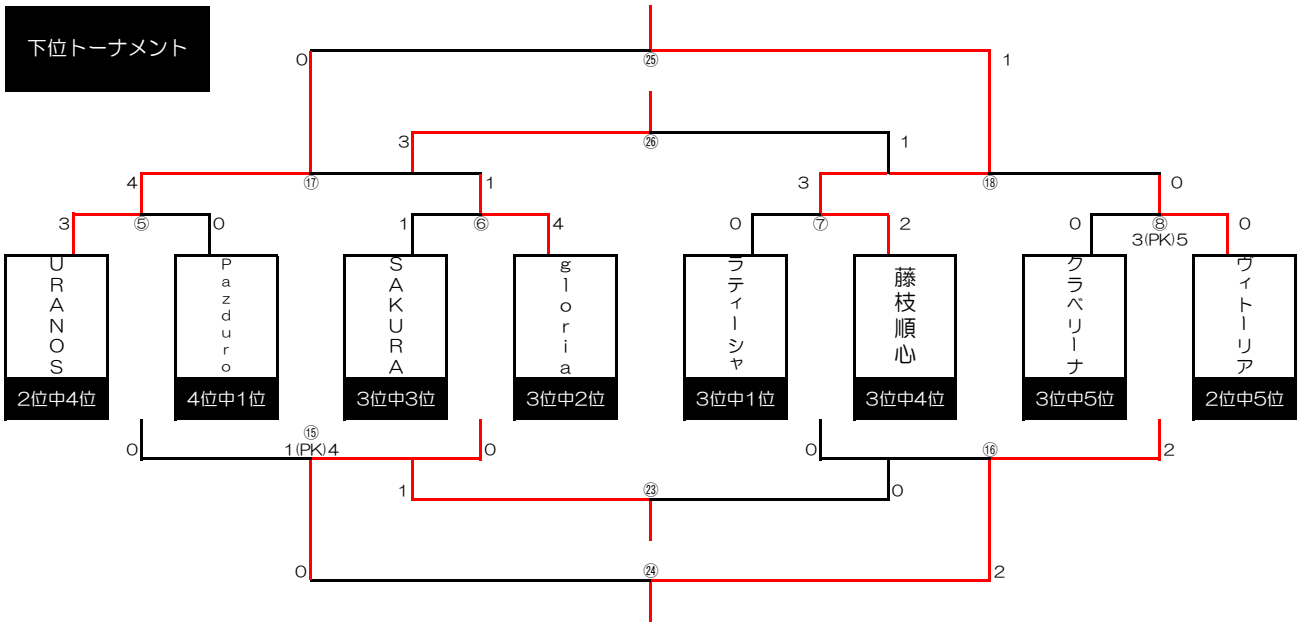


| チャレンジリーグ | 4位中2位 F・TAM-S | 4位中3位 一宮FC | 4位中4位 ハリマ | 勝 | 分 | 負 | 勝ち点 | 得点 | 失点 | 得失 | 順位 |
|---|---|---|---|---|---|---|---|---|---|---|---|
| 4位中2位 F・TAM-S | | ○ 4 - 0 | △ 1 - 1 | 1 | 1 | 0 | 4 | 5 | 1 | 4 | 1 |
| 4位中3位 一宮FC | × 0 - 4 | | △ 1 - 1 | 0 | 1 | 1 | 1 | 1 | 5 | -4 | 3 |
| 4位中4位 ハリマ | △ 1 - 1 | △ 1 - 1 | | 0 | 2 | 0 | 2 | 2 | 2 | 0 | 2 |

※上記リーグ戦に加えて、各チーム1試合ずつフレンドリーマッチを組みます。

# 大阪ダイハツ Presents
# J-GREEN SAKAI Lady's Festival U-15
# 予選リーグ順位表

| | | |
|---|---|---|
| 1位 | 1位 | AC堺A |
| | 2位 | セレッソ |
| | 3位 | バニーズ |
| | 4位 | ラブリッジ |
| | 5位 | AC堺B |
| 2位 | 1位 | RESC |
| | 2位 | INAC |
| | 3位 | TSC |
| | 4位 | URANOS |
| | 5位 | ヴィトーリア |
| 3位 | 1位 | ラティーシャ |
| | 2位 | gloria |
| | 3位 | SAKURA |
| | 4位 | 藤枝順心 |
| | 5位 | クラベリーナ ※4位中1位の為、繰り上がり |
| 4位 | 1位 | Pazduro |
| | 2位 | F・TAM-S |
| | 3位 | 一宮 |
| | 4位 | ASハリマアルビオンユース |
| | 5位 | 楠クラブ ※参加辞退 |

# 大阪ダイハツ Presents
# J-GREEN SAKAI Lady's Festival U-15
# 最終順位表

| | |
|---|---|
| 1位 | JFAアカデミー堺　A |
| 2位 | INAC神戸テゾーロ |
| 3位 | 朝日インテック・ラブリッジ名古屋スターチス |
| 4位 | RESC GIRLS U-15 |
| 5位 | セレッソ大阪堺ガールズU15 |
| 6位 | TSC LuxciA.F.Ladies |
| 7位 | JFAアカデミー堺　B |
| 8位 | バニーズ京都SC flaps U-15 |
| 9位 | 藤枝順心SCジュニアユース |
| 10位 | URANO.S KYOTO Girls U-15 |
| 11位 | AC. gloria girls |
| 12位 | FCヴィトーリア |
| 13位 | クラベリーナ東住吉 |
| 14位 | SAKURA UNITED F.C |
| 15位 | Pazduro |
| 16位 | 徳島ラティーシャ |
| 17位 | F・TAM-S |
| 18位 | ASハリマアルビオンユース |
| 19位 | 一宮FC・JYレディース |
| 参加辞退 | 楠クラブ |